AVerMedia

Gaming Speakers

BALLISTA DUALITY

USER GUIDE

English
Deutsch
Français
Français Canadien
Italiano
Español
Português
Português do Brasil
Русский
Polski
Čeština
Magyar
繁體中文
简体中文

Disclaimer

All pictures in this documentation are example images only. The images may vary depending on the product and software version. Information presented in this documentation has been carefully checked for reliability; however, no responsibility is assumed for inaccuracies. Information contained in this manual is subject to change without notice.

Copyright and Trademark Information

© 2015 by AVerMedia Technologies, Inc. All rights reserved.

No part of this publication, in whole or in part, may be reproduced, transmitted, transcribed, altered or translated into any language in any form by any means without the written permission of AVerMedia Technologies, Inc. Product specifications and information contained in this manual are subject to change without notice, and do not represent a commitment on the part of AVerMedia Technologies, Inc. For the latest information on our products, visit www.avermedia.com.

AVerMedia, Ballista™ and Duality™ are trademarks of AVerMedia Technologies, Inc.

Headquarters

Address	No.135, Jian 1st Rd., Zhonghe Dist., New Taipei City 23585, Taiwan
Website	www.avermedia.com
Support	www.avermedia.com/support
Telephone	+886-2-2226-3630

Edition: 1.1

Date: 09/16/2015

免責聲明

此文件所有的圖示僅供參考，圖示內容可能因產品與軟體版本不同而有所更動。本文內的所有資訊皆已經過詳細確認，但並無法保證完全準確無誤。本文件之內容如有修改，恕不另行通知。

版權聲明

© 2015 圓剛科技股份有限公司版權所有。

未經事先取得圓剛科技股份有限公司之書面同意，禁止以任何形式或方式 (電子、機械、影印、錄製，或其它形式) 重製或傳送本文件之全部或部分內容。圓剛科技股份有限公司保留變更、修改、改善、提升其產品及本文件內容的權利，而無通知任何人或組織的義務。請造訪 www.avermedia.com 以取得本公司產品的最新資訊。

AVerMedia、Ballista™ 與 Duality™ 為圓剛科技股份有限公司的商標。

國際總部

地址	23585 新北市中和區建一路 135 號
網址	www.avermedia.com
支援	www.avermedia.com/support
電話	+886-2-2226-3630

版本：1.1

日期：2015/09/16

PREPARATION

Inside The Box

Check that all these items are included.

Control Box

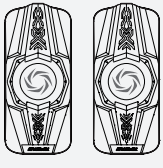

Satellites

Subwoofer

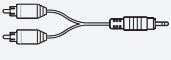

RCA to 3.5 mm Cable

3.5 mm Audio Cable

Rubber Feet

Info Packet

Attaching The Rubber Feet

If you want to lay the Control Box flat, we recommend using the supplied Rubber Feet for better stability. Peel off the tape and attach a Rubber Foot to each corner on the Right Panel of the Control Box.

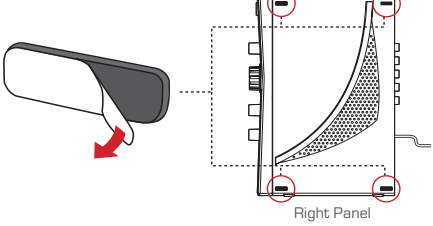

Right Panel

Control Box Overview

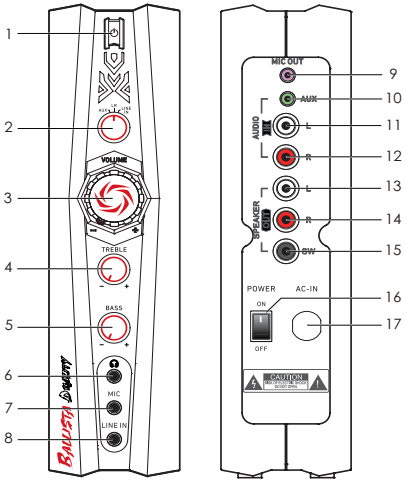

1	Power Button	10	Auxiliary Input
2	Source Switch	11	Left Audio Input
3	Volume Knob	12	Right Audio Input
4	Treble Knob	13	Left Satellite Output
5	Bass Knob	14	Right Satellite Output
6	Headphone Output	15	Subwoofer Output
7	Microphone Input	16	Power Switch
8	Line Input	17	AC Power Input
9	Microphone Output		

CONNECTION

To prevent damage to your speakers or equipment, always turn down the volume and power off all devices before making any connections.

PC & Microphone

1. Connect your Satellites, Subwoofer, and PC audio to the Control Box.

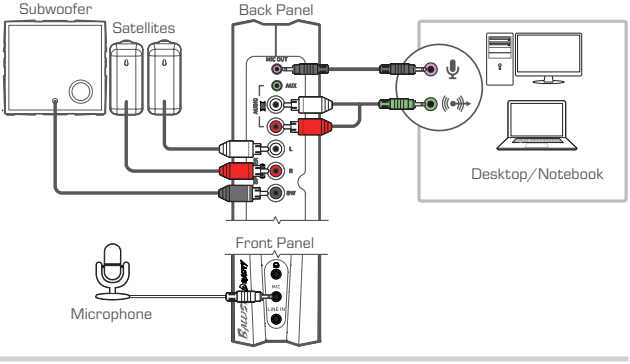

2. Connect the Control Box to a wall outlet and turn on the Power Switch.

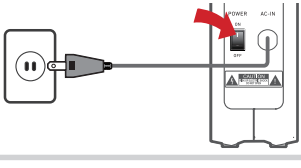

3. Press the Power Button to turn on your Ballista Duality.

Console & Other Sources

1. Connect your Satellites, Subwoofer, game console and other audio sources to the Control Box.

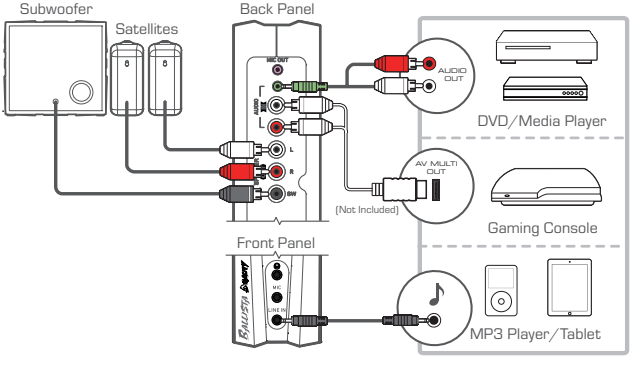

2. Connect the Control Box to a wall outlet and turn on the Power Switch.

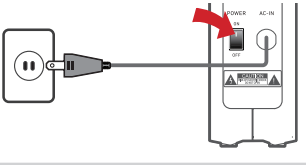

3. Press the Power Button to turn on your Ballista Duality.

OPERATION

Switching Audio Sources

Turn the Source Switch to select among your audio sources.

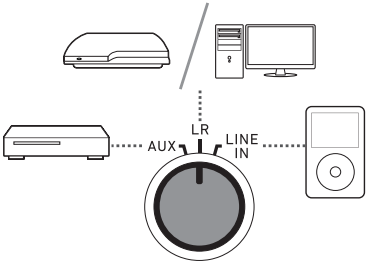

ERSTE SCHRITTE

Paketinhalt

Vergewissern Sie sich, dass alle diese Elemente beiliegen.

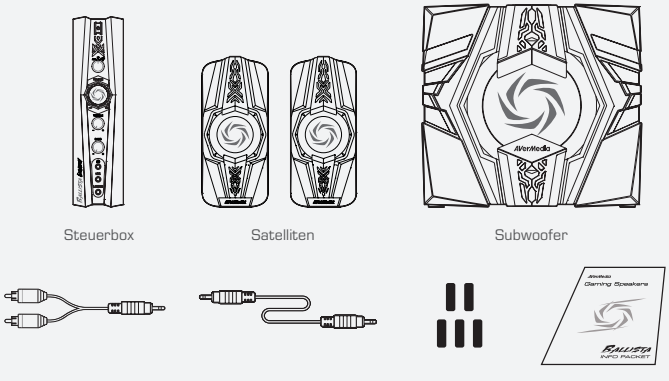

Gummifüße befestigen

Wenn Sie die Steuerbox flach hinstellen möchten, empfehlen wir, dass Sie die beiliegende Füße für die bessere Stabilität verwenden. Lösen Sie den Klebstreifen und befestigen Sie je einen Gummifuß am rechten Panel der Steuerbox.

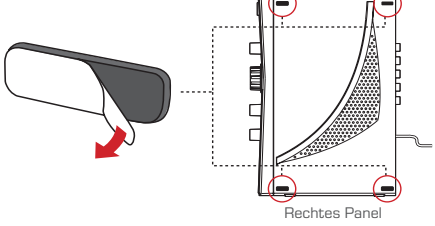

Steuerbox-Übersicht

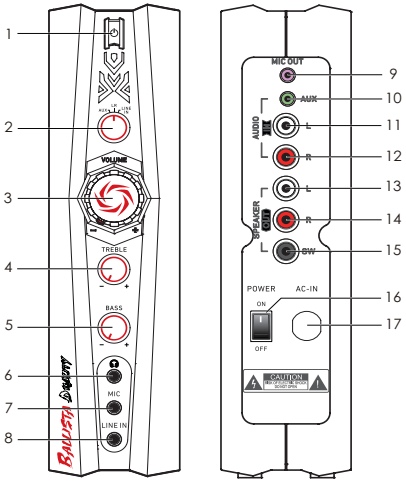

1	Netztaste	10	Aux-Eingang
2	Quelle-Schalter	11	Audioeingang links
3	Lautstärkeregler	12	Audioeingang rechts
4	Treble-Knopf	13	Lautsprecherausgang, links
5	Bass-Knopf	14	Lautsprecherausgang, rechts
6	Kopfhörerausgang	15	Subwoofer-Ausgang
7	Mikrofonausgang	16	Netzschalter
8	Leitungseingang	17	AC-Eingang
9	Mikrofonausgang		

ANSCHLUSS

Um Beschädigungen Ihrer Lautsprecher oder der Anlage zu vermeiden, verringern Sie die Lautstärke und schalten alle Geräte ab, bevor Sie die Anschlüsse herstellen.

PC & Microphone

1. Verbinden Sie Ihre Satelliten, den Subwoofer und PC-Audio mit der Steuerbox.

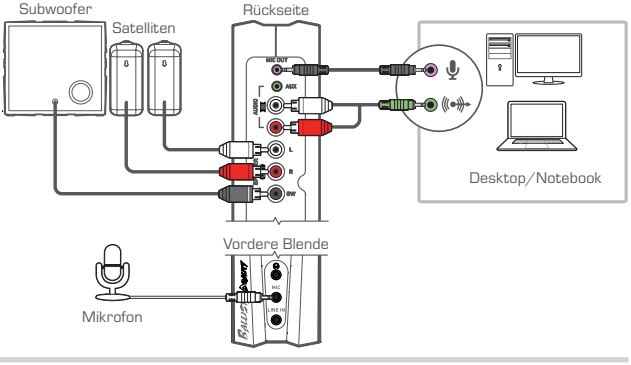

2. Verbinden Sie die Steuerbox mit der Steckdose und schalten Sie den Netzschalter ein.

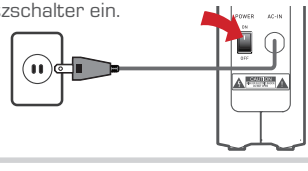

3. Schalten Sie Ihre Ballista Duality mit der Netztaste ein.

Konsole & Andere Quellen

1. Verbinden Sie Ihre Satelliten, den Subwoofer, Spielekonsole und andere Audioquellen mit der Steuerbox.

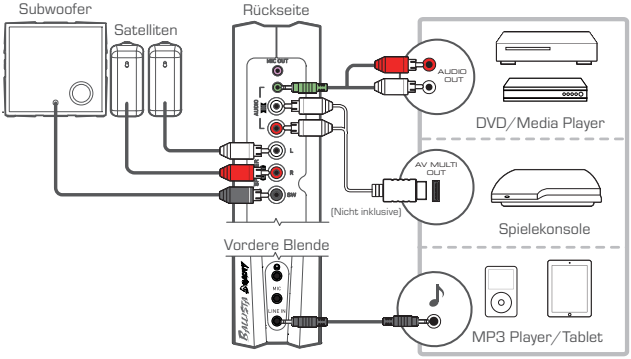

2. Verbinden Sie die Steuerbox mit der Steckdose und schalten Sie den Netzschalter ein.

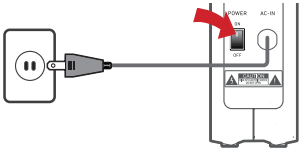

3. Schalten Sie Ihre Ballista Duality mit der Netztaste ein.

Audioquellen umschalten

Drehen Sie den Quelle-Schalter, um Ihre Audioquellen auszuwählen.

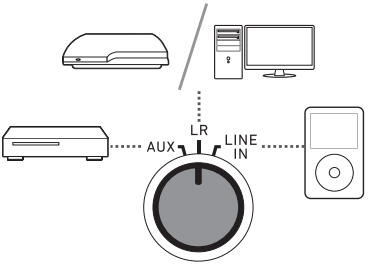

PRÉPARATION

Contenu de la boîte

Vérifiez la présence de tous ces éléments.

Boîtier de commande

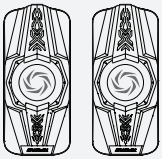

Satellites

Caisson de graves

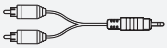

Câble RCA à jack de 3,5 mm

Câble de 3,5 mm

Pieds en caoutchouc

Paquet d'informations

Placement des pieds en caoutchouc

Si vous souhaitez poser le boîtier de commande à plat, vous obtiendrez un appui plus stable avec les pieds en caoutchouc qui sont fournis. Enlevez le film de protection et collez un pied à chaque coin du panneau droit du boîtier de commande.

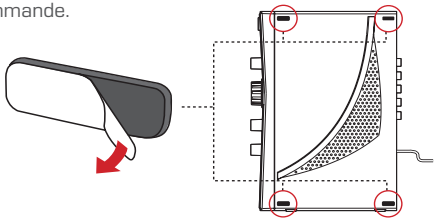

Panneau droit

Le boîtier de commande en bref

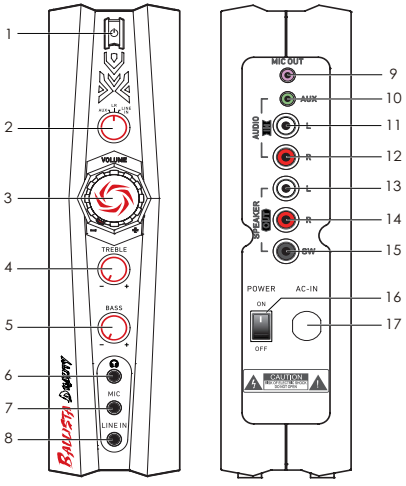

1	Bouton marche/arrêt	10	Entrée auxiliaire
2	Commutateur des sources	11	Entrée audio gauche
3	Mollette du volume	12	Entrée audio droite
4	Mollette des aigus	13	Sortie enceinte gauche
5	Mollette des gaves	14	Sortie enceinte droite
6	Sortie casque	15	Sortie caisson de graves
7	Entrée micro	16	Interrupteur marche/arrêt
8	Entrée de ligne	17	Entrée d'alimentation secteur
9	Sortie de micro		

BRANCHEMENT

Pour éviter d'endommager les haut-parleurs ou le matériel, il convient de toujours baisser le volume et éteindre tous les appareils avant d'effectuer tout branchement.

FR

Ordinateur et micro

1. Raccordez les satellites, le caisson de graves et le son de l'ordinateur au boîtier de commande.

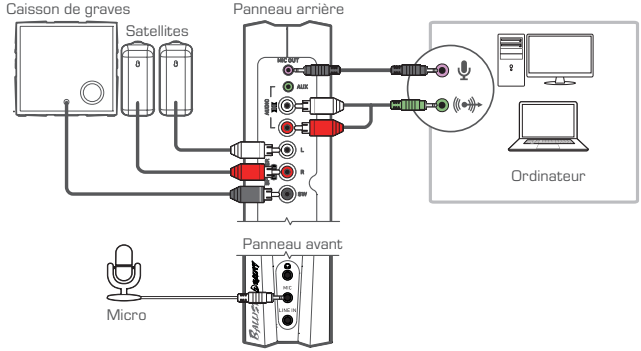

2. Branchez le boîtier de commande sur une prise secteur et allumez l'appareil à l'aide du interrupteur marche/arrêt.

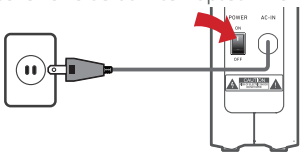

3. Appuyez sur le bouton marche/arrêt pour allumer votre Ballista Duality.

Console et autres sources

1. Raccordez les satellites, le caisson de graves, la console de jeu et les autres sources audio au boîtier de commande.

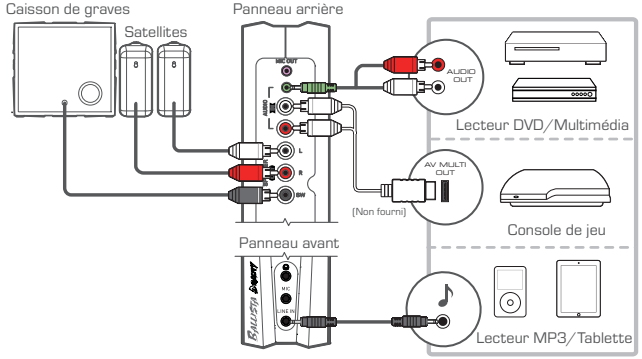

2. Branchez le boîtier de commande sur une prise secteur et allumez l'appareil à l'aide du interrupteur marche/arrêt.

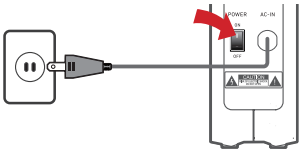

3. Appuyez sur le bouton marche/arrêt pour allumer votre Ballista Duality.

Commutation des sources audio

Tournez le commutateur pour sélectionner la source audio.

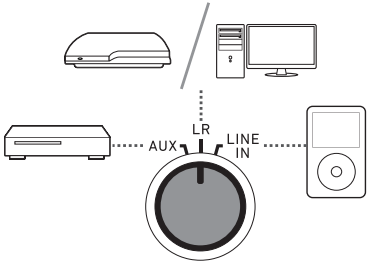

PRÉPARATION

À l'intérieur de la boîte

Vérifier que toutes ces pièces sont incluses.

Boîte de contrôle

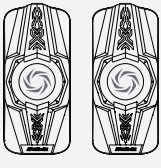

Haut-parleurs satellites

Caisson de graves

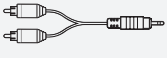

Câble RCA à 3,5 mm

Câble de 3,5 mm

Pieds en caoutchouc

Trousse d'informations

Fixation des pieds en caoutchouc

Si vous voulez mettre la boîte de contrôle à plat, nous vous recommandons d'utiliser les pieds en caoutchouc fournis pour une meilleure stabilité. Décoller la bande adhésive et coller un pied en caoutchouc à chaque coin sur le panneau de droite de la boîte de contrôle.

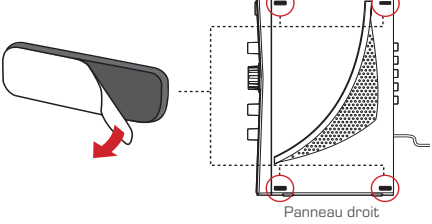

Panneau droit

Aperçu du boîtier de contrôle

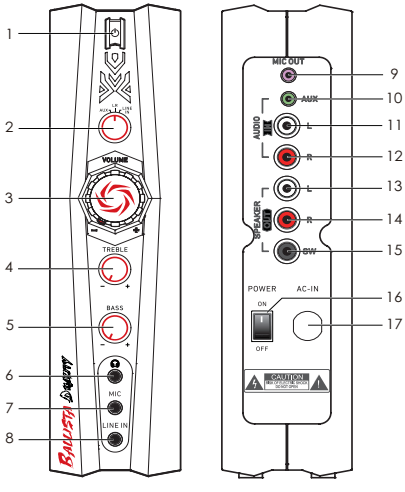

1	Bouton d'alimentation	10	Entrée auxiliaire
2	Sélecteur de source	11	Entrée audio gauche
3	Bouton de volume	12	Entrée audio droite
4	Bouton d'aigus	13	Sortie haut-parleur gauche
5	Bouton des graves	14	Sortie haut-parleur droit
6	Sortie de casque d'écoute	15	Sortie caisson de graves
7	Entrée de microphone	16	Interrupteur d'alimentation
8	Entrée de ligne	17	Entrée d'alimentation secteur
9	Sortie microphone		

CONNEXION

Pour éviter d'endommager vos haut-parleurs ou votre équipement, toujours baisser le volume et éteindre tous les dispositifs avant d'effectuer ces connexions.

Microphone et PC

1. Brancher vos haut-parleurs satellites, le caisson de graves, et l'audio PC sur le boîtier de contrôle.

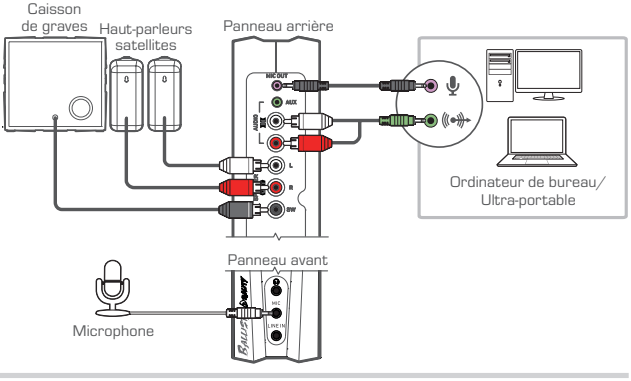

2. Brancher le boîtier de contrôle à une prise secteur et mettre en marche.

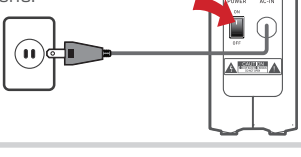

3. Appuyer sur le bouton d'alimentation pour mettre en marche le Ballista Duality.

Console et autres sources

1. Brancher vos haut-parleurs satellites, le caisson de graves, la console de jeu et les autres sources audio sur le boîtier de contrôle.

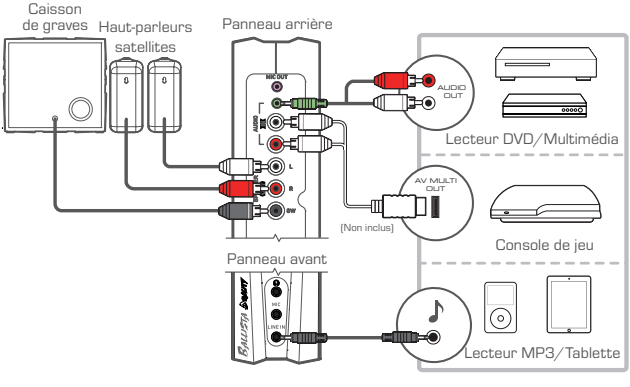

2. Brancher le boîtier de contrôle à une prise secteur et mettre en marche.

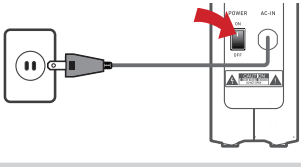

3. Appuyer sur le bouton d'alimentation pour mettre en marche le Ballista Duality.

Commutation des sources audio

Utiliser le sélecteur de source pour choisir parmi vos sources audio.

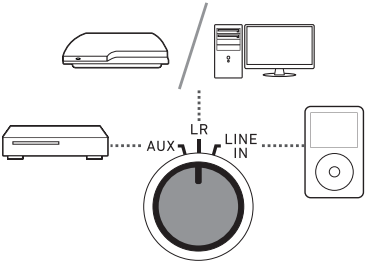

PREPARAZIONE

All'interno della confezione

Controllare che tutti gli articoli siano forniti in dotazione.

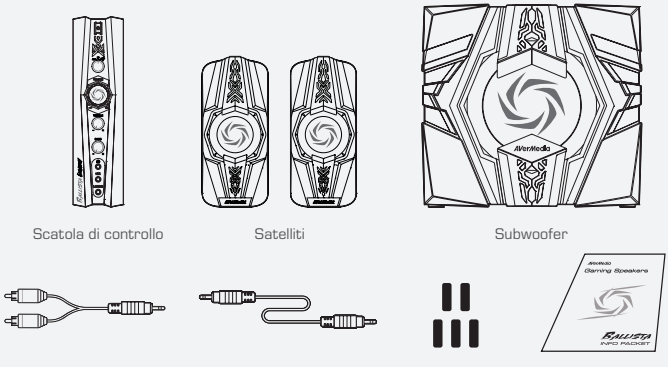

Scatola di controllo | Satelliti | Subwoofer

Cavo da RCA a 3.5 mm | Cavo da 3.5 mm | Piedini in gomma | Confezione con informazioni

Fissaggio dei piedini in gomma

Qualora si desideri appoggiare in piano la Scatola di Controllo, consigliamo di usare i Piedini in gomma forniti in dotazione al fine di garantire una migliore stabilità. Togliere il nastro e fissare un Piedino in gomma su ogni angolo sul pannello destro della Scatola di controllo.

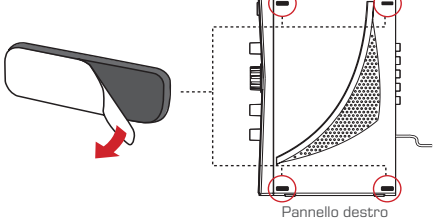

Pannello destro

Panoramica della scatola di controllo

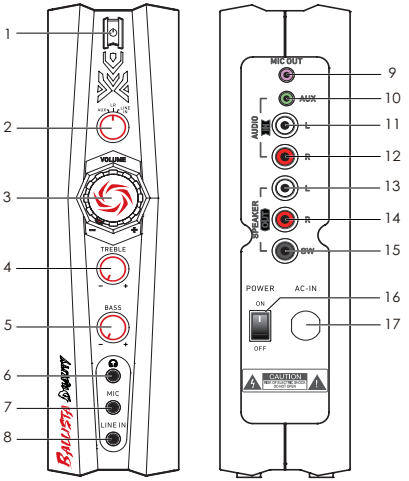

1	Pulsante di alimentazione	10	Ingresso ausiliario
2	Interruttore sorgente	11	Ingresso audio sinistro
3	Manopola volume	12	Ingresso audio destro
4	Manopola alti	13	Uscita altoparlante sinistra
5	Manopola bassi	14	Uscita altoparlante destra
6	Uscita cuffia	15	Uscita Subwoofer
7	Ingresso microfono	16	Interruttore di alimentazione
8	Ingresso di linea	17	Ingresso di alimentazione CA
9	Uscita microfono		

COLLEGAMENTO

Al fine di evitare danni agli altoparlanti o alla strumentazione, abbassare sempre il volume e spegnere tutti i dispositivi prima di eseguire eventuali collegamenti.

PC & Microfono

1. Collegare i Satelliti, il Subwoofer, e l'audio del PC alla Scatola di controllo.

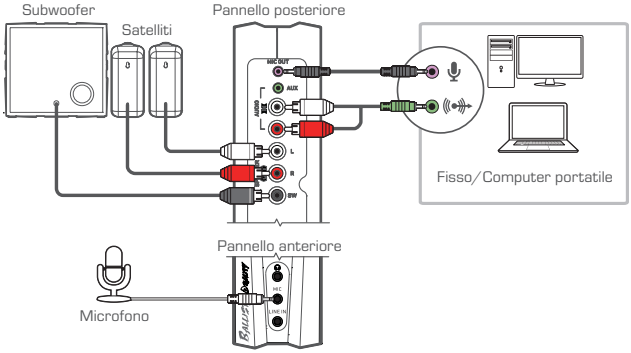

2. Collegare la Scatola di controllo a una presa a parete e accendere l'interruttore di alimentazione.

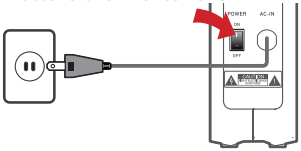

3. Premere il pulsante di alimentazione per accendere il proprio dispositivo Ballista Duality.

Console & Altre sorgenti

1. Collegare i Satelliti, il Subwoofer, la console di gioco e altre sorgenti audio alla Scatola di controllo.

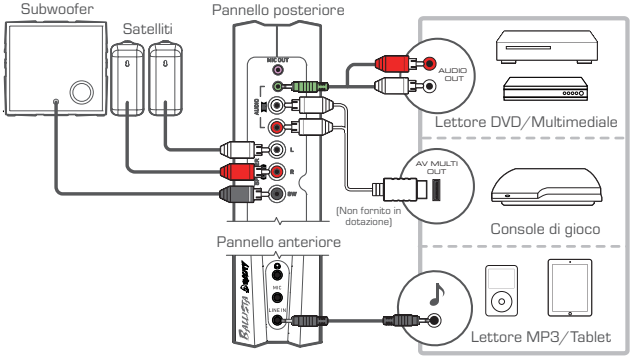

2. Collegare la Scatola di controllo a una presa a parete e accendere l'interruttore di alimentazione.

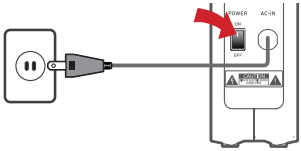

3. Premere il pulsante di alimentazione per accendere il proprio dispositivo Ballista Duality.

Cambiare sorgente audio

Ruotare il selettore sorgente per selezionare una delle diverse sorgenti audio.

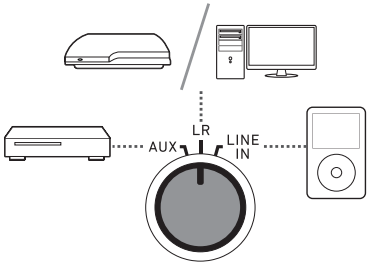

PREPARACIÓN

Contenido

Compruebe que estén presentes todos los componentes.

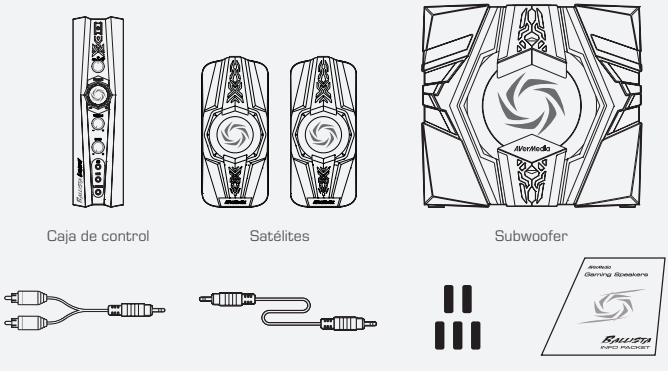

Caja de control | Satélites | Subwoofer

Cable RCA a 3,5 mm | Cable de 3,5 mm | Pies de goma | Paquete de información

Colocación de los pies de goma

Si desea colocar la caja de control en posición horizontal, recomendamos utilizar los pies de goma para una mayor estabilidad. Retire el adhesivo y pegue un pie de goma en cada una de las esquinas del panel derecho de la caja de control.

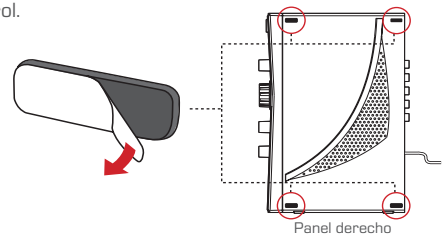

Panel derecho

Descripción general de la caja de control

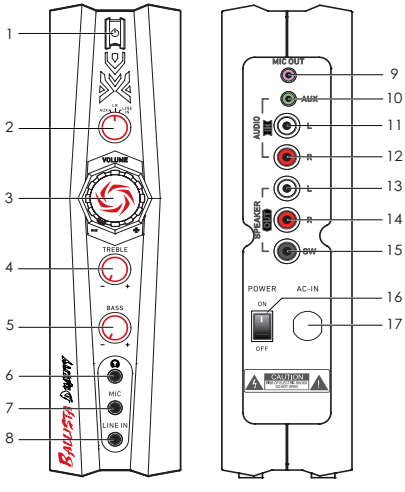

1	Botón de encendido/apagado	10	Entrada auxiliar
2	Conmutador de fuente	11	Entrada de audio izquierda
3	Botón de volumen	12	Entrada de audio derecha
4	Botón de agudos	13	Salida de altavoz izquierdo
5	Botón de graves	14	Salida de altavoz derecho
6	Salida de auriculares	15	Salida de subwoofer
7	Entrada de micrófono	16	Interruptor de alimentación
8	Entrada de línea	17	Entrada de alimentación de CA
9	Salida de micrófono		

ES

CONEXIÓN

Para evitar daños en sus altavoces o equipo, baje siempre el volumen y apague todos los dispositivos antes de realizar cualquier conexión.

PC y micrófono

1. Conecte sus satélites, subwoofer y audio de PC a la caja de control.

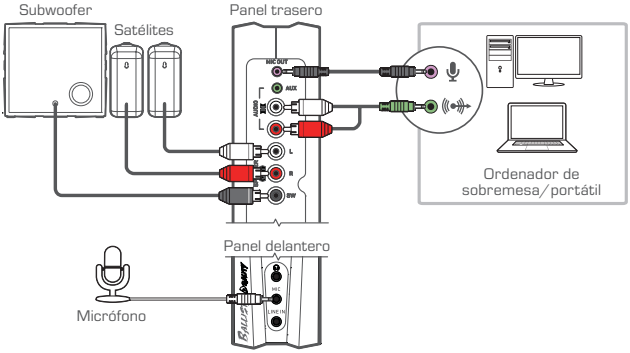

2. Conecte la caja de control a una toma de corriente y coloque el interruptor de alimentación en la posición de encendido.

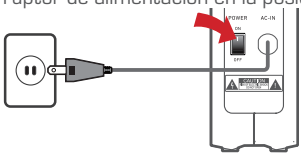

3. Pulse el Botón de encendido/apagado del Ballista Duality.

Consola y otras fuentes

1. Conecte sus satélites, subwoofer, consola de juego y otras fuentes de audio a la caja de control.

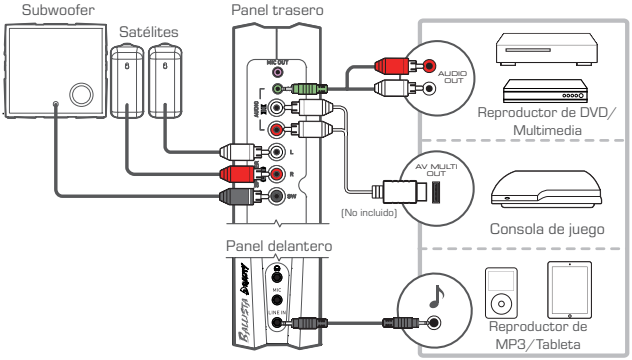

2. Conecte la caja de control a una toma de corriente y coloque el interruptor de alimentación en la posición de encendido.

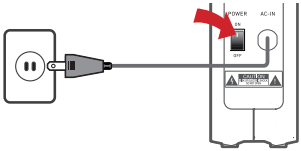

3. Pulse el Botón de encendido/apagado del Ballista Duality.

ES

Cambiar las fuentes de audio

Gire el Conmutador de fuentes para seleccionar una de las fuentes de audio disponibles.

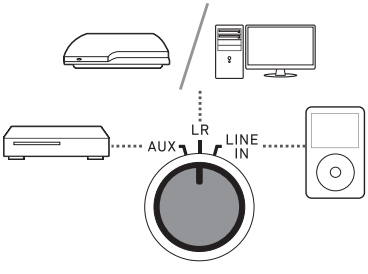

PREPARAÇÃO

Dentro da caixa

Verifique se todos estes itens estão incluídos.

Caixa de controlo

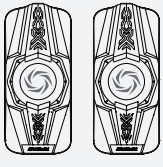

Satélites

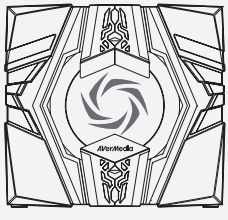

Subwoofer

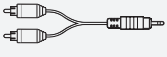

RCA para cabo de 3,5 mm

Cabo de 3,5 mm

Pés de borracha

Informação do pacote

PT

Encaixar os pés de borracha

Se quiser deixar a caixa de controlo plana, recomendamos que utilize os pés de borracha fornecidos para uma maior estabilidade. Remova a fita adesiva e encaixe um pé de borracha em cada canto do painel direito da caixa de controlo.

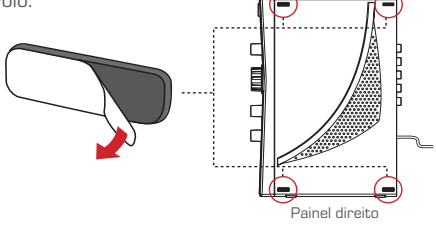

Painel direito

Vista geral da caixa de controlo

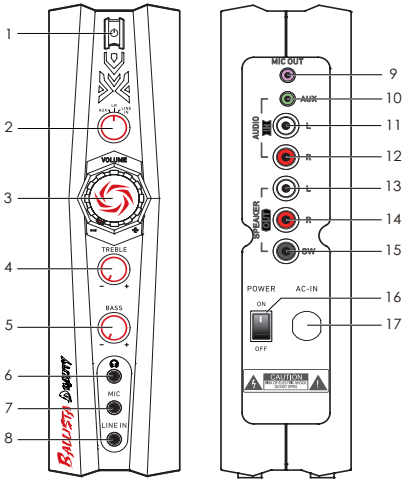

1	Botão de alimentação	10	Entrada auxiliar
2	Comutação da fonte	11	Entrada de áudio esquerda
3	Botão do volume	12	Entrada de áudio direita
4	Botão de agudos	13	Saída do altifalante esquerda
5	Botão de graves	14	Saída do altifalante direita
6	Saída do auscultador	15	Saída do subwoofer
7	Entrada do microfone	16	Interruptor de alimentação
8	Entrada de linha	17	Entrada da alimentação CA
9	Saída do microfone		

LIGAÇÃO

Para prevenir danos aos seus altifalantes ou equipamento, baixe sempre o volume e desligue todos os dispositivos antes de realizar qualquer ligação.

PC e Microfone

1. Ligue os seus satélites, o subwoofer e o áudio do PC à caixa de controlo.

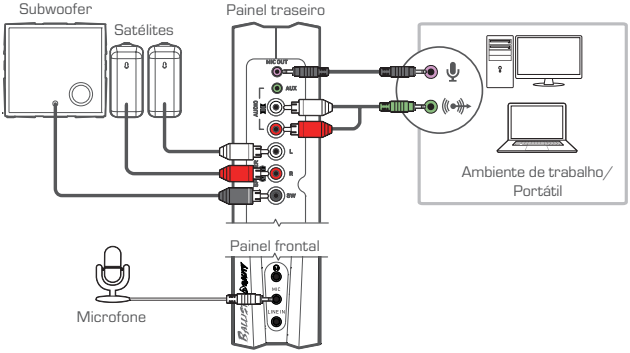

2. Introduza a ficha da caixa de controlo numa tomada de parede e ligue o interruptor de alimentação.

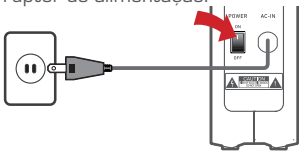

3. Pressione o botão Power [Alimentação] para ligar o seu Ballista Duality.

PT

Consola e outras fontes

1. Ligue os seus satélites, o subwoofer, a consola de jogo e outras fontes de áudio à caixa de controlo.

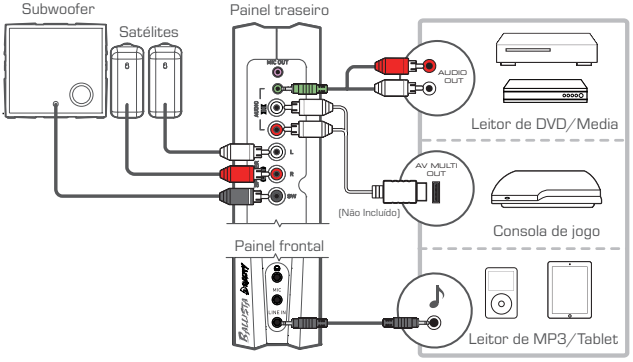

2. Introduza a ficha da caixa de controlo numa tomada de parede e ligue o interruptor de alimentação.

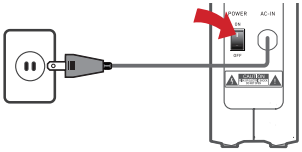

3. Pressione o botão Power [Alimentação] para ligar o seu Ballista Duality.

Comutar as fontes de áudio

Rode o comutador da fonte para selecionar entre as fontes de áudio.

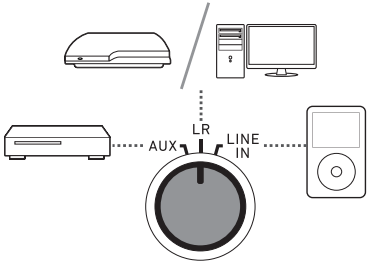

PT

PREPARAÇÃO

Dentro da Caixa

Cheque se todos estes itens estão inclusos.

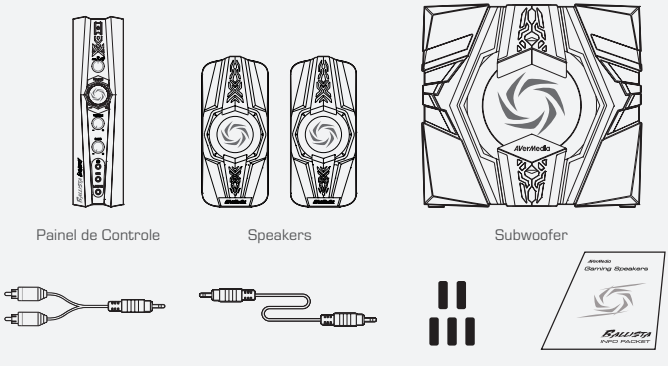

Painel de Controle | Speakers | Subwoofer

Cabo RCA para P2 3.5mm | Cabo P2 3.5mm | Pés de Borracha | Pacote de Informações

Anexando os Pés de Borracha

Se quiser utilizar o painel de controle na horizontal, recomendamos o uso dos pés de borracha fornecidos para melhor estabilidade. Retire a película adesiva e anexe o pé de borracha em cada canto no painel direito da caixa de controle.

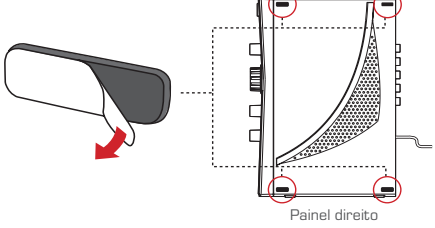

Painel direito

Visão Geral do Painel de Controle

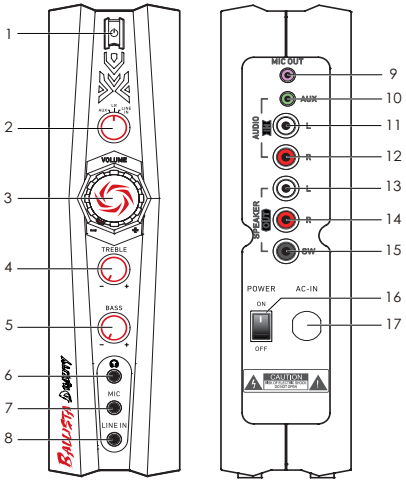

BP

1	Botão Power	10	Entrada Auxiliar
2	Seletor de Fonte de Áudio	11	Entrada de Áudio Esquerda
3	Regulador de Volume	12	Entrada de Áudio Direita
4	Regulador de Agudos	13	Saída do Speaker Esquerdo
5	Regulador de Graves	14	Saída do Speaker Direito
6	Saída de Fone de Ouvido	15	Saída do Subwoofer
7	Entrada de Microfone	16	Botão de alimentação
8	Entrada de Linha	17	Entrada do Alimentador de Energia
9	Saída de Microfone		

CONEXÃO

Para evitar o dano aos speakers ou equipamento, sempre baixe o volume e desligue todos os dispositivos antes de fazer quaisquer conexões.

PC e Microfone

1. Conecte os speakers, o Subwoofer, e o audio do PC ao Painel de Controle.

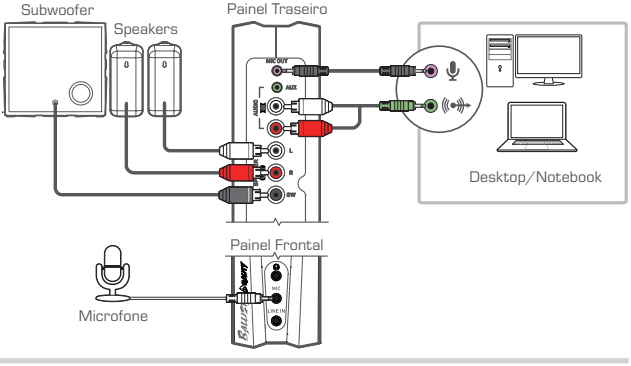

2. Conecte o controlador em uma tomada e ligue o botão de alimentação.

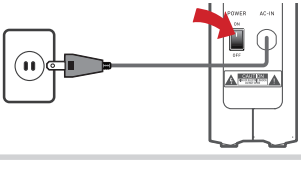

3. Pressione o botão power do seu Ballista Duality.

Console e Outras Fontes

1. Conecte seus Speakers, Subwoofer, Console e outras fontes de audio no Painel de Controle

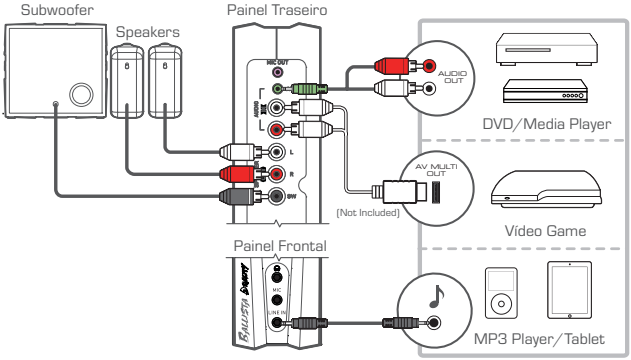

2. Conecte o controlador em uma tomada e ligue o botão de alimentação.

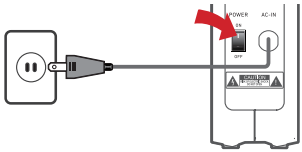

3. Pressione o botão power para ligar seu Ballista Duality.

BP

Alternando Fontes de Áudio

Gire o botão source, para selecionar entre as fontes de áudio.

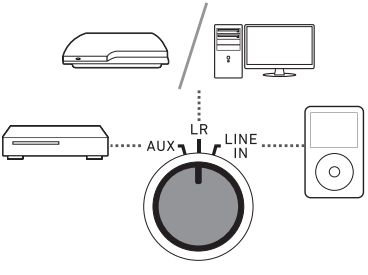

Подготовка

Комплект поставки

Проверьте наличие всех элементов в поставке.

Блок управления

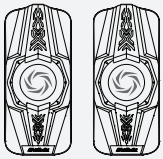

Сателлитные динамики

Сабвуфер

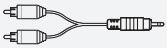

3.5 мм RCA кабель

3.5 мм аудио кабель

Резиновые ножки

Информационный буклет

RU

Крепление резиновых ножек

Если вы хотите расположить блок управления в горизонтальной плоскости, мы рекомендуем использовать резиновые ножки, для его устойчивости. Отклейте защитную полоску и прикрепите резиновые ножки по углам на правой стороне блока управления.

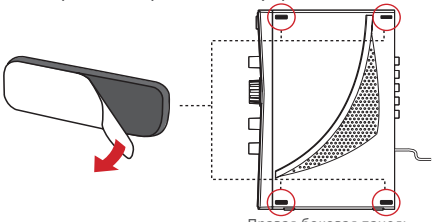

Правая боковая панель

Описание блока управления

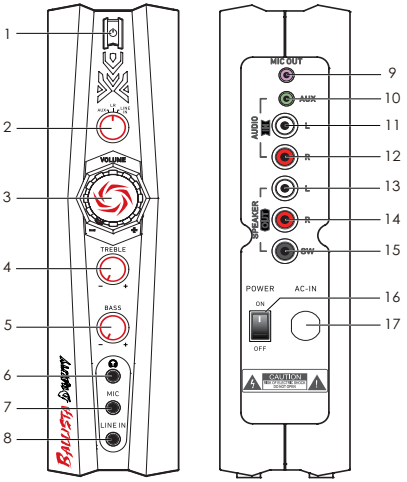

1	Кнопка питания	10	AUX вход
2	Переключатель источника	11	Левый аудио вход
3	Регулятор громкости	12	Правый аудио вход
4	Регулятор высоких частот	13	Выход левого динамика
5	Регулятор низких частот	14	Выход правого динамика
6	Выход для наушников	15	Выход сабвуфера
7	Микрофонный вход	16	Выключатель питания
8	Линейный вход	17	Вход блока питания
9	Разъем микрофона		

Подключение

Во избежание повреждения ваших динамиков и оборудования, всегда снижайте громкость и желательно выключайте питание на всех устройствах, перед их подключением.

ПК и микрофон

1. Подсоедините ваши сателлитные динамики, сабвуфер, и ПК аудио к блоку управления.

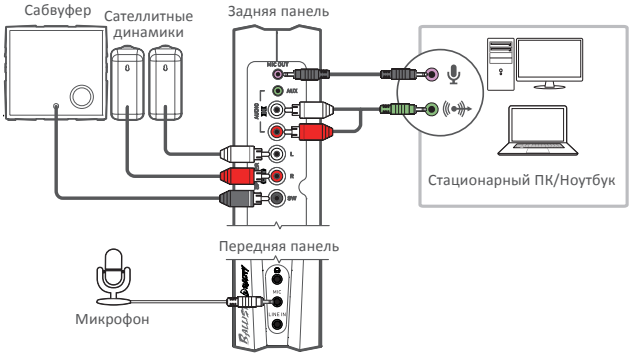

2. Подключите блок управления к розетке и включите выключатель питания.

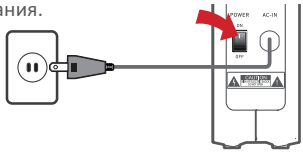

3. Нажмите кнопку питания для включения вашей Ballista Duality.

RU

Консоль и другие источники

1. Подключите ваши сателлитные динамики, сабвуфер, игровую консоль и другие аудио источники к блоку управления.

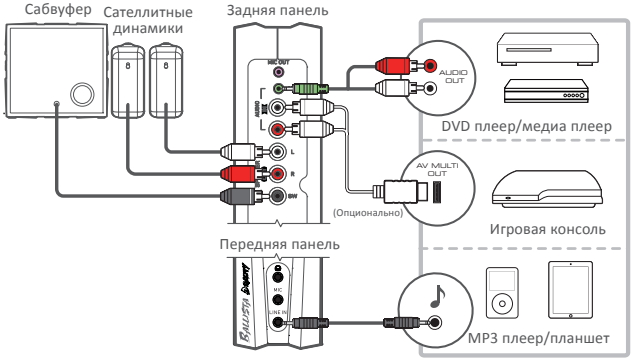

2. Подключите блок управления к розетке и включите выключатель питания.

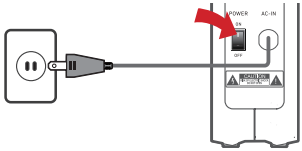

3. Нажмите кнопку питания для включения вашей Ballista Duality.

Подключение аудио источников

Поверните переключатель источника чтобы выбрать необходимый аудио поток.

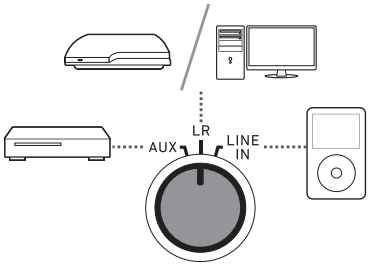

RU

PRZYGOTOWANIE

Zawartość opakowania

Sprawdź czy masz przygotowane wszystkie części zestawu.

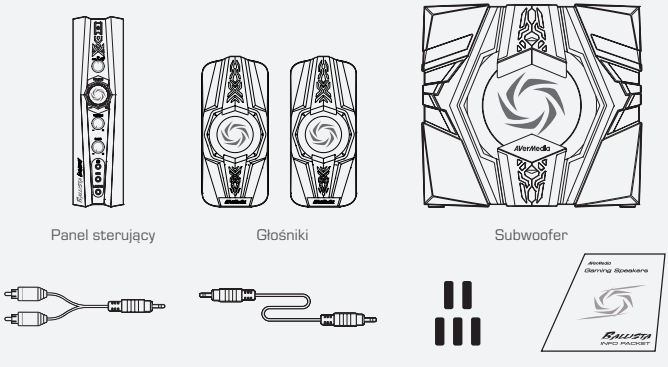

Panel sterujący | Głośniki | Subwoofer

Kabel RCA - 3,5mm | Kabel audio 3,5mm | Gumowe nóżki | Książeczka użytkownika

Mocowanie gumowych nóżek

Jeśli chcesz położyć panel sterujący płasko, rekomendujemy użycie gumowych nóżek dla lepszej stabilności. Odklej taśmę i przyłóż nóżki w narożnikach prawej ścianki panelu sterowania.

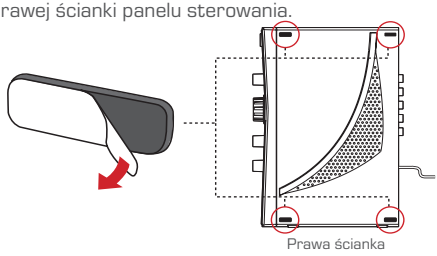

Prawa ścianka

Przegląd panelu sterującego

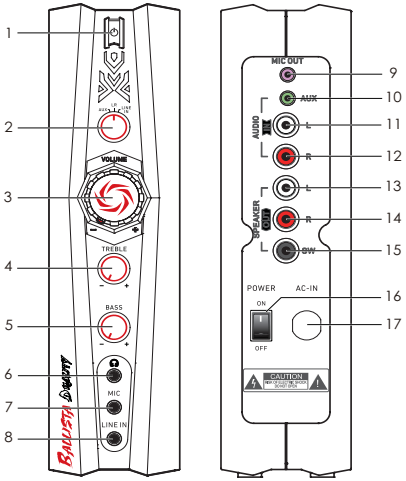

1	Przycisk zasilania	10	Wejście AUX
2	Przełącznik źródła	11	Lewe wejście audio
3	Regulator głośności	12	Prawe wejście audio
4	Regulator tonów wysokich	13	Lewe wyjście audio
5	Regulator tonów niskich	14	Prawe wyjście audio
6	Wyjście na słuchawki	15	Wyjście na subwoofer
7	Wejście na mikrofon	16	Włącznik zasilania
8	Wejście liniowe	17	Wejście na zasilanie
9	Wyjście na mikrofon		

PL

PODŁĄCZENIE

Aby zapobiec uszkodzeniu głośników lub sprzętu, należy zmniejszyć głośność i wyłączać zasilanie urządzeń przed ich połączeniem.

PC oraz mikrofon

1. Podłącz głośniki, subwoofer oraz audio z PC do panelu sterowania.

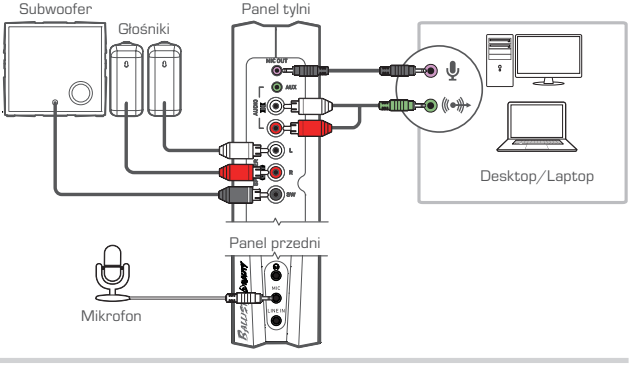

2. Podłącz panel sterowania do źródła prądu i włącz włącznik zasilania.

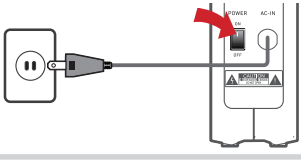

3. Wciśnij przycisk zasilania, aby włączyć Ballista Duality.

Konsola i inne źródła

1. Podłącz satelity, subwoofer, konsolę i inne źródła dźwięku do panelu sterowania.

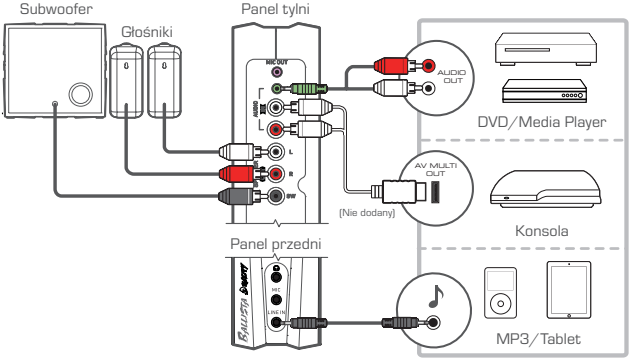

2. Podłącz panel sterowania do źródła prądu i włącz włącznik zasilania.

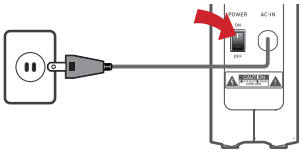

3. Wciśnij przycisk zasilania, aby włączyć Ballista Duality.

PL

Zmiana źródła dźwięku

Przekręć przełącznik, aby wybrać źródło dźwięku.

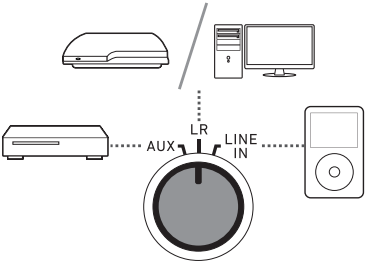

PŘÍPRAVA

Obsah krabice

Zkontrolujte, zda jsou všechny tyto položky součástí balení.

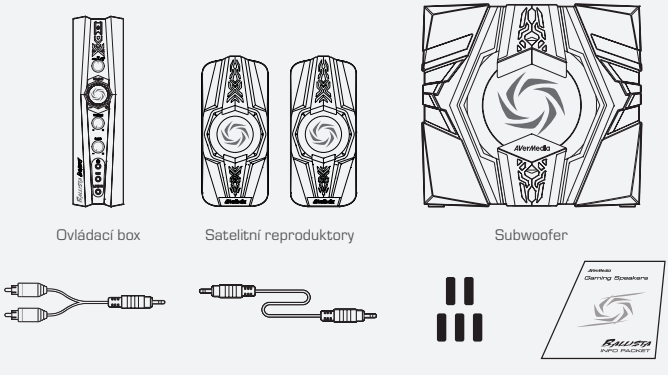

Připevnění gumových podložek

Chcete-li položit ovládací box naplocho, doporučujeme použít přiložené gumové podložky pro lepší stabilitu. Odlepte pásku a připevněte gumové podložky do každého rohu na pravém panelu ovládacího boxu.

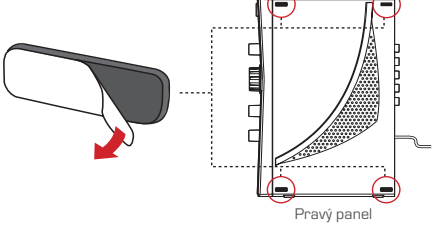

Pravý panel

CS

Ovládací box - přehled

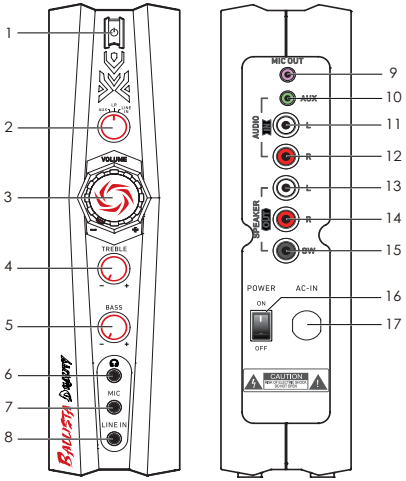

1	Tlačítko napájení	10	Aux-In vstup
2	Přepínač zdroje	11	Levý audio vstup
3	Regulátor hlasitosti	12	Pravý audio vstup
4	Regulátor výšek	13	Výstup pro levý reproduktor
5	Regulátor basů	14	Výstup pro pravý reproduktor
6	Výstup pro sluchátka	15	Výstup pro subwoofer
7	Vstup pro mikrofon	16	Přepínač napájení
8	Line-in vstup	17	Vstup napájení AC
9	Výstup pro mikorofon		

ZAPOJENÍ

Aby nedošlo k poškození reproduktorů nebo vybavení, ztlumte vždy před jakýmkoliv připojením hlasitost a vypněte všechna zařízení.

Počítač & mikrofon

1. Připojte satelitní reproduktory, subwoofer a zvuk počítače do ovládacího boxu.

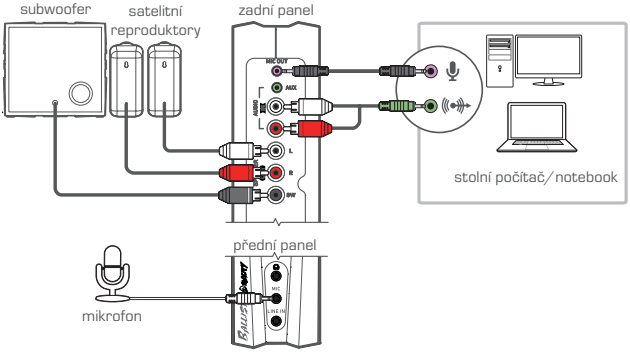

2. Připojte ovládací box do elektrické zásuvky a zapněte přepínač napájení.

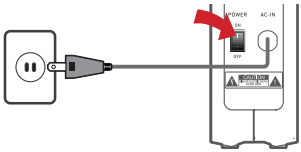

3. Stisknutím tlačítka napájení spustíte své zařízení "Ballista Duality".

CS

Konzole & jiné zdroje

1. Připojte satelitní reproduktory, subwoofer, herní konzoli a jiné zdroje zvuku do ovládacího boxu.

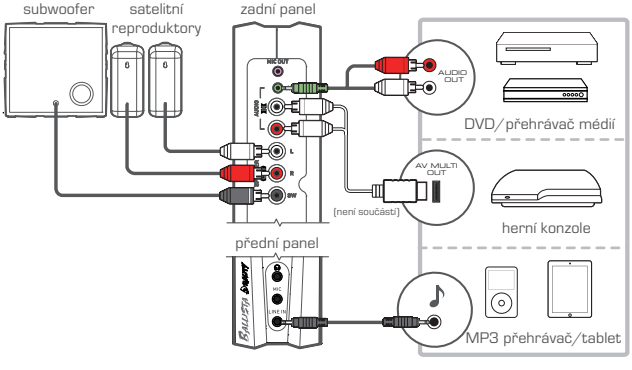

2. Připojte ovládací box do elektrické zásuvky a zapněte přepínač napájení.

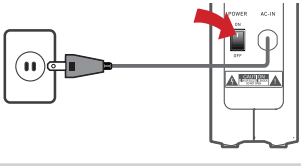

3. Stisknutím tlačítka napájení spustíte své zařízení "Ballista Duality".

Přepínání zdrojů zvuku

Pro volbu zdroje zvuku otáčejte přepínačem zdroje.

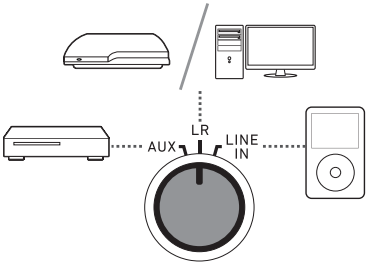

ELŐKÉSZÜLETEK

Doboz Tartalma

Ellenőrizze, minden kiegészítő megtalálható-e.

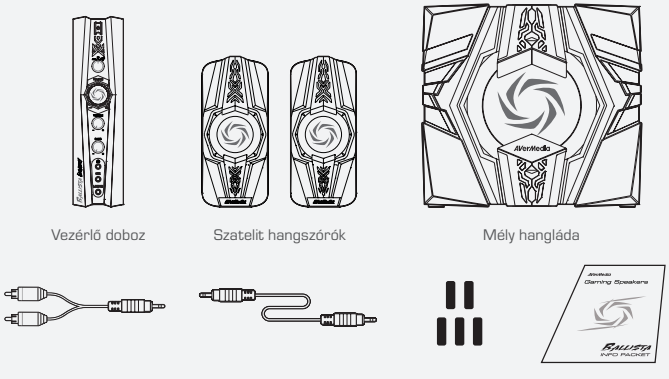

Vezérlő doboz | Szatelit hangszórók | Mély hangláda

RCA- 3,5mm Jack átalakító | 3,5mm audió kábel | Gumi talpak | Info csomag

Gumi Talpak Felhelyezése

Ha az oldalára szeretné fektetni a vezérlő dobozt, javasoljuk a kapott gumi talpak használatát a jobb stabilitásért. Vegye le a védőfóliát, és ragassza a talpakat a vezérlő doboz jobb oldalának sarkaihoz.

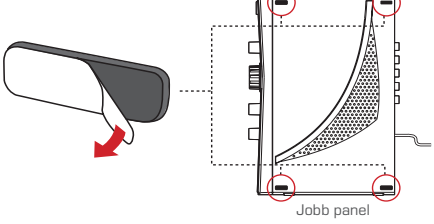

Jobb panel

Vezérlő Doboz Bemutatása

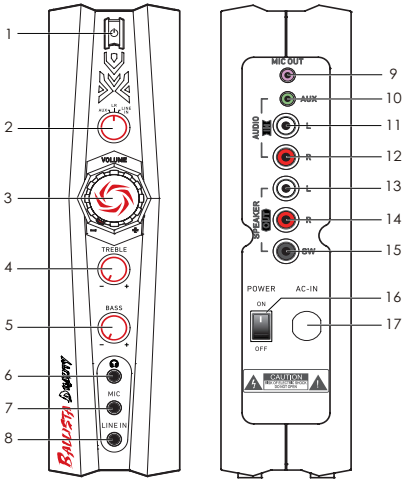

1	Bekapcsoló gomb	10	Másodlagos bemenet
2	Forrás váltó	11	Bal audió bemenet
3	Hangerő gomb	12	Jobb audió bemenet
4	Magas hang állító	13	Bal hangszóró kimenet
5	Mély hang állító	14	Jobb hangszóró kimenet
6	Fejhallgató kimenet	15	Mély hangláda kimenet
7	Mikrofon bemenet	16	Bekapcsoló gombot
8	Vonal bemenet	17	Táp bemenet
9	Mikrofon kimenet		

HU

CSATLAKOZÁS

A hangszórók és eszközök sérülésének elkerülése érdekében, mindig vegye le a hangerőt és kapcsoljon ki minden eszközt a csatlakoztatás előtt.

PC & Mikrofon

1. Csatlakoztassa a Szatelit hangszórókat, Mély hangládát és a PC audió forrást a vezérlő dobozhoz.

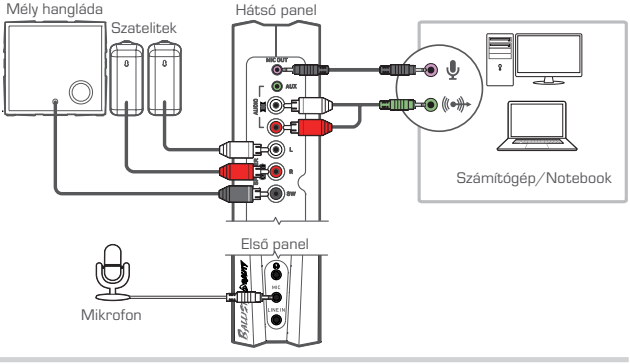

2. Csatlakoztassa a vezérlő egységet az elektromos hálózathoz és nyomja meg a Bekapcsoló gombot.

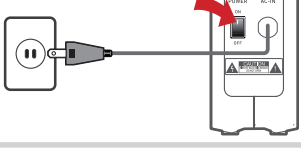

3. Nyomja meg a Bekapcsoló gombot a Ballista Duality üzembe helyezéséhez.

Konzol & Más Források

1. Csatlakoztassa a Szatelit hangszórókat, Mély hangládát és a játék konzolt vagy egyéb audió forrást a vezérlő dobozhoz.

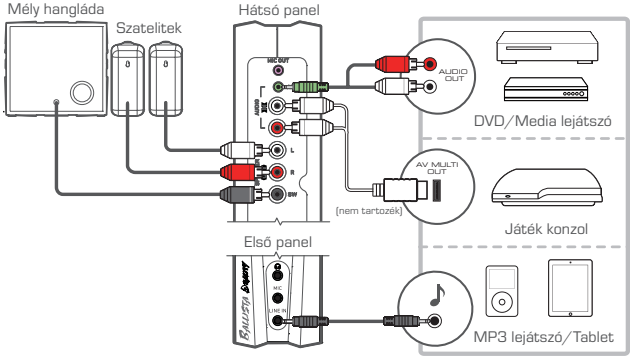

2. Csatlakoztassa a vezérlő egységet az elektromos hálózathoz és nyomja meg a Bekapcsoló gombot.

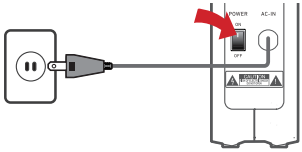

3. Nyomja meg a Bekapcsoló gombot a Ballista Duality üzembe helyezéséhez.

HU

Audió Forrás Váltás

Forgassa el a Forrás választó gombot az audió forrás kiválasztásához.

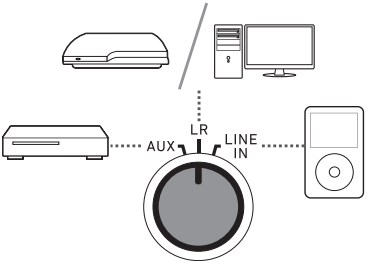

使用前準備

盒內配件

請確認您購買的 Ballista Duality 盒內包含以下所有物品。

控制盒

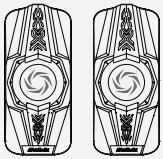
衛星喇叭

重低音喇叭

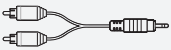
RCA 轉 3.5 mm 音源線

3.5 mm 音源線

腳墊

用戶資訊手冊

黏貼腳墊

如果您想平放控制盒，我們建議使用內附的腳墊增加穩定性。撕下腳墊上的膠帶，然後黏貼於控制盒右側的四角即可。

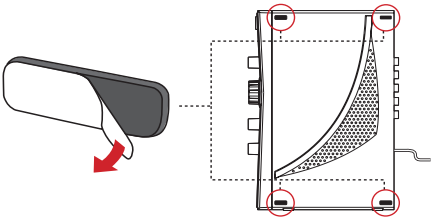
控制盒右側

控制盒簡介

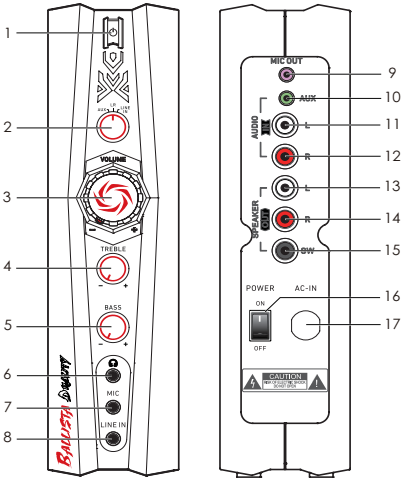

1	電源鍵	10	3.5 mm AUX 輸入
2	音源切換旋鈕	11	左音源輸入
3	音量旋鈕	12	右音源輸入
4	高音旋鈕	13	左衛星喇叭輸出
5	低音旋鈕	14	右衛星喇叭輸出
6	耳機輸出	15	重低音喇叭輸出
7	麥克風輸入	16	電源開關
8	LINE IN 音源	17	AC 電源輸入
9	麥克風輸出		

硬體連接

為避免損壞喇叭或設備，在進行連接前請調低音量並關閉所有設備電源。

電腦與麥克風

1. 連接衛星喇叭、重低音喇叭、以及電腦音源到控制盒上。

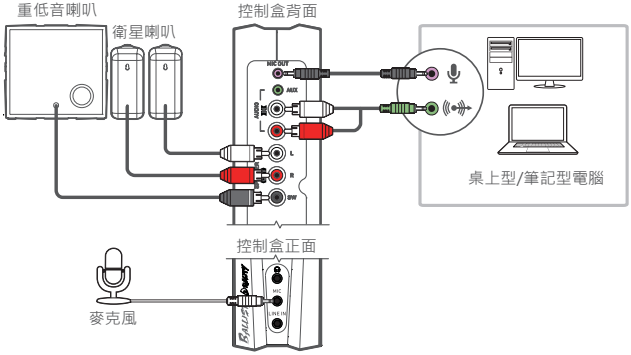

2. 將控制盒接上電源然後開啟電源開關。

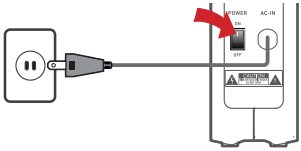

3. 按下電源鍵開啟您的 Ballista Duality。

遊戲主機與其他音源

1. 連接衛星喇叭、重低音喇叭、遊戲主機以及其他音源到控制盒上。

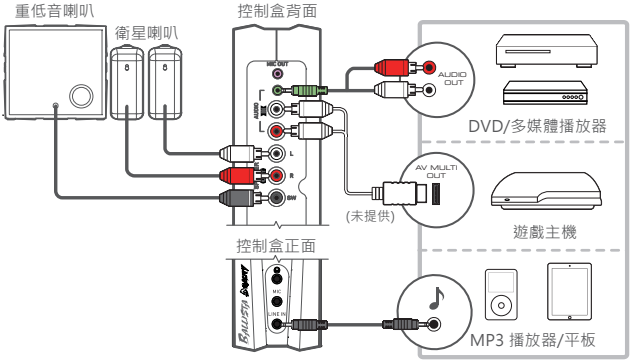

2. 將控制盒接上電源然後開啟電源開關。

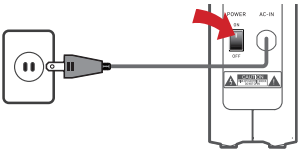

3. 按下電源鍵開啟您的 Ballista Duality。

操作

音源切換

轉動音源切換旋鈕來選擇您的音源。

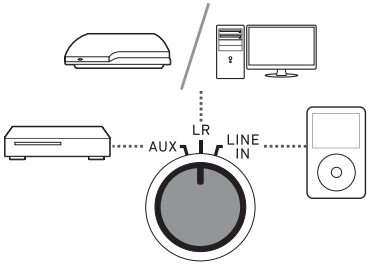

使用前准备

产品包装配件

请确认您购买的游戏音箱包装盒内包含以下所有物品。

功放盒

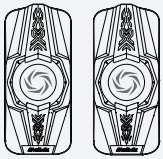

卫星音箱

低音炮

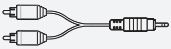

RCA 转 3.5 mm 音频线

3.5 mm 音频线

脚垫

用户资讯手册

黏贴脚垫

如果您想平放功放盒，我们建议使用内附的脚垫增加稳定性。撕下脚垫上的胶带，然后黏贴于功放盒右侧的四角即可。

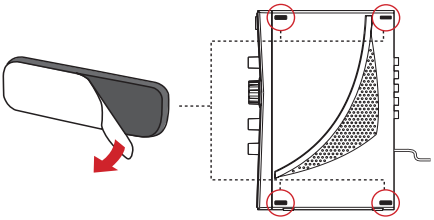

功放盒右侧

功放盒简介

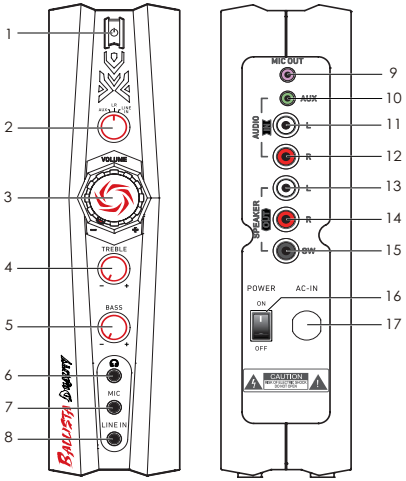

1	电源键	10	3.5 mm AUX 输入
2	音频切换旋钮	11	左音频输入
3	音量旋钮	12	右音频输入
4	高音旋钮	13	左卫星音箱输出
5	低音旋钮	14	右卫星音箱输出
6	耳机输出	15	低音炮输出
7	麦克风输入	16	电源开关
8	LINE IN 音频	17	AC 电源输入
9	麦克风输出		

硬件连接

为避免损坏音箱或设备，在进行连接前请调低音量并关闭所有设备电源。

电脑与麦克风

1. 连接卫星音箱、低音炮、以及电脑音频到功放盒上。

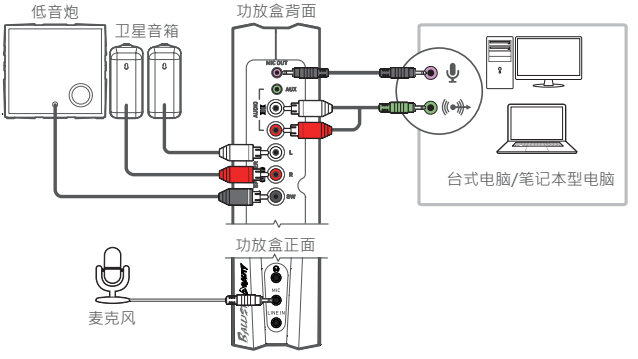

2. 将功放盒接上电源然后开启电源开关。

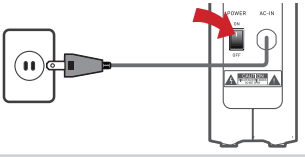

3. 按下电源键就可以开始使用了。

游戏主机与其他音频

1. 连接卫星音箱、低音炮、游戏主机以及其他音频到功放盒上。

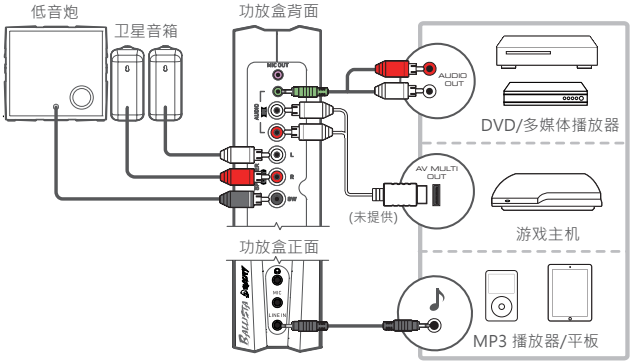

2. 将功放盒接上电源然后开启电源开关。

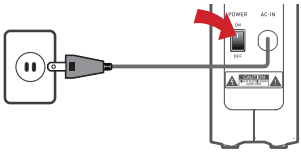

3. 按下电源键就可以开始使用了。

音频切换

转动音频切换旋钮来选择您的音频。

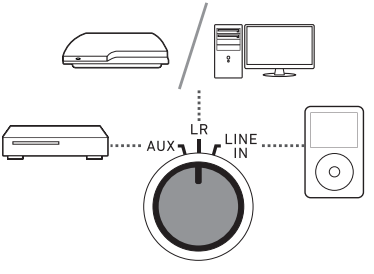

Important Safety Instructions

1. Read these instructions.
2. Keep these instructions.
3. Follow all instructions.
4. Heed all warnings.
5. Do not use the apparatus on uneven or unstable surfaces.
6. Do not use this apparatus in a wet environment or near water.
7. The apparatus shall not be exposed to dripping or splashing and that no objects filled with liquids, such as vases, shall be placed on the apparatus.
8. Unplug the apparatus before cleaning. Clean only with a dry cloth.
9. Use in a well ventilated environment. Do not block any ventilation openings.
10. Use the apparatus within the specified temperature range.
11. Use power sources within the specified voltage range.
12. Do not place heavy objects on the apparatus.
13. Do not install near heat sources such as radiators or stoves.
14. Do not defeat the safety purposes of the polarized or grounding-type plug.
15. Protect the power cord from being walked on or pinched, particularly where the cord connects with plugs or adapters.
16. The MAINS plug is used as the disconnect device, the disconnect device shall remain readily operable.
17. Only use the attachments and accessories specified by the manufacturer.
18. Unplug this apparatus during lightning storms or when unused for prolonged periods of time.
19. Do not modify or disassemble the apparatus in any way.
20. Refer all servicing to qualified personnel.
21. Do not dispose the apparatus as general household waste. Dispose in accordance with local environmental laws.

Product Name/Model: Gaming Speakers/GS313

⚠ 重要安全說明

1. 仔細閱讀這些說明。
2. 妥善保存這些說明。
3. 遵守所有的指示。
4. 注意所有的警告。
5. 請勿將本產品安裝於不平穩的表面。
6. 請勿在潮濕或靠近水的地方使用本產品。
7. 本產品不能被水滴到或濺到，也請勿將裝有水的容器如花瓶放置於本產品上。
8. 清潔前請拔除電源。僅使用乾布清潔。
9. 請於通風的環境使用本產品。請勿堵住通風口。
10. 請於規格溫度範圍內使用本產品。
11. 請使用額定電壓範圍內的電源。
12. 請勿放置重物於本產品上。
13. 請勿安裝於熱源附近如暖器或火爐旁。
14. 請勿破壞極性或接地插頭的安全防護設計。
15. 請保護電源線，勿使其被踩踏或碾壓，特別是與插頭或變壓器的連接處。
16. 本產品電源插頭作為斷電開關，需維持能夠隨時插拔的狀態。
17. 僅使用製造商指定的配件及零件。
18. 打雷或長時間不使用時請拔除電源。
19. 請勿以任何方式改造或拆解本產品。
20. 如需維修請洽合格維修人員。
21. 請勿當作家庭垃圾任意丟棄。請遵從當地環境法規妥善處理。

產品名稱/型號: 喇叭/GS313

AVerMedia

www.avermedia.com